Gruppo testa 6+3 verticali + 2 orizzontali + 2 gruppi lama

Boring head with 6+3 vertical + 2 horizontal spindles + 2 blade unit

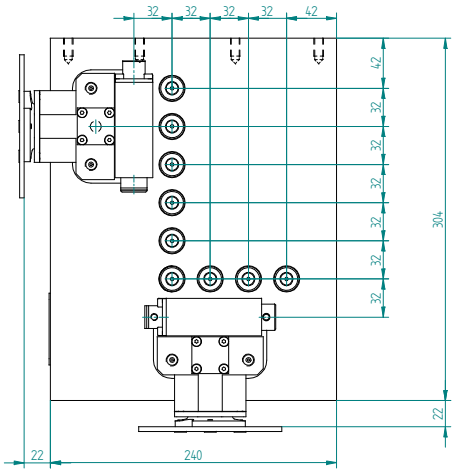

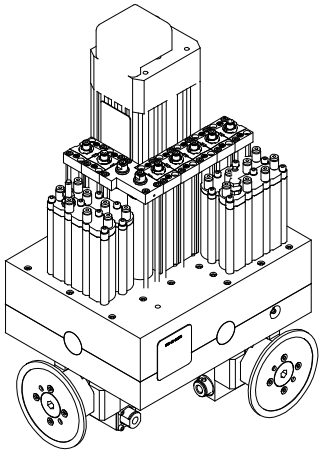

Boring head technical features / Caratteristiche tecniche testa			
Working parameters	**Parametri di lavoro**		[unità misura] *[unit]*
Working frequency	Frequenza di lavoro	70	Hz
Speed ratio (V spindles / motor)	Rapporto di trasmissione (mandrino V / motore)	1.46 / 1	OUT / IN
Vertical spindles speed	Regime di rotazione verticali	6000	rpm
Horizontal spindles speed	Regime di rotazione orizzontali	4740	rpm
Blade spindles speed	Regime di rotazione lama	7500	rpm
Oval cylinder thrust	Spinta camicie ovali	460	N
Round cylinder thrust	Spinta camicie tonde	305	N
Stroke	Corsa	60	mm
Weight	Peso	~ 50	kg
Tools coupling	Connessione utensili	Ø10	-
Transmission lubrication	Lubrificazione trasmissione	Mobil SHC 100	-
Horizontal spindles lubrication	Lubrificazione orizzontali	Mobil SHC 100	-
Blade unit lubrication	Lubrificazione gruppo lama	Mobil SHC 100	-
Supply pressure	Pressione di alimentazione	6	bar
Pneumatic feeding handling	Gestione alimentazione pneumatica	Remote air valves Valvole Remotate	-
Motor rated data	**Dati nominali motore**		
Rated power	Potenza nominale	1.7	kW
Rated voltage	Tensione nominale	230/400	V
Rated frequency	Frequenza nominale	50	Hz
Rated current	Corrente nominale	7.4/4.3	A
Rated speed	Velocità di rotazione nominale	2790	rpm
cos φ	cos φ	0.72	-

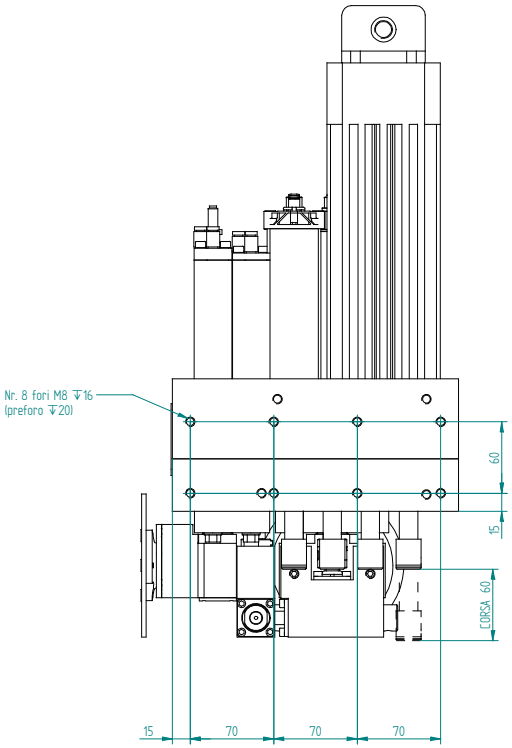

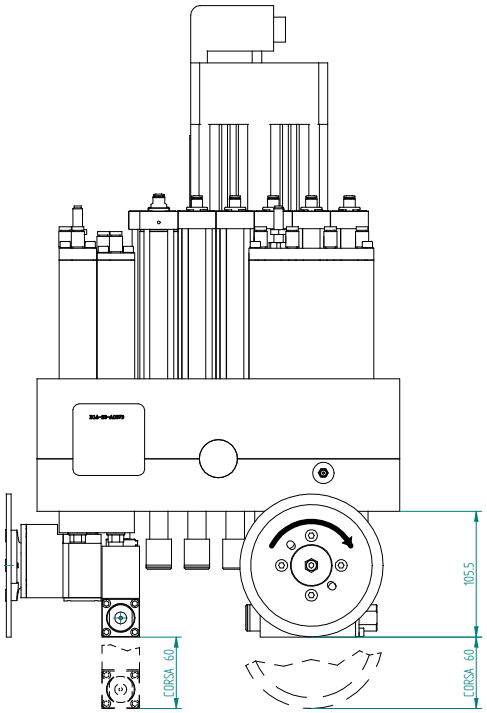

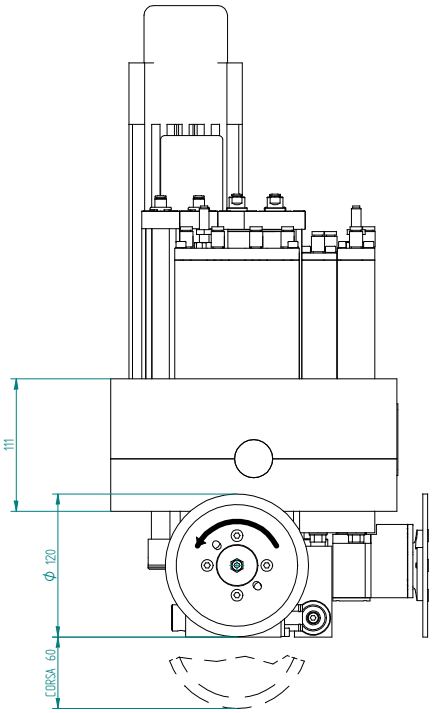

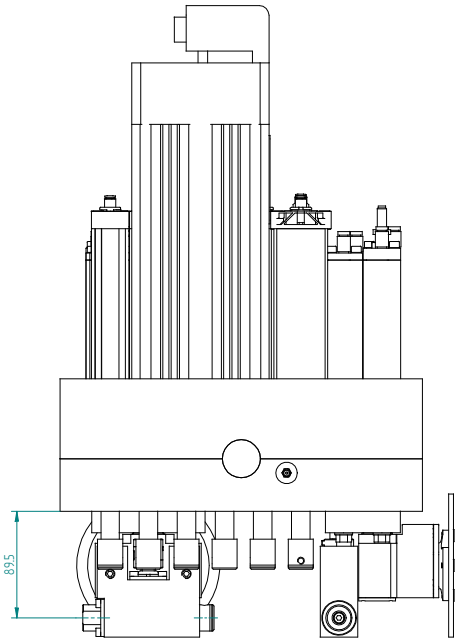

REV.	DESCRIZIONE REVISIONE	DATA	FIRMA
P1	Modificata posizione fori di fissaggio gr. testa	23/2/2011	F.M.
P2	Modificata posizione fori di fissaggio gr. testa	25/2/2011	F.M.
P3	Modificato layout gr. testa	07/3/2011	F.M.
P4	Modificato layout gr. testa	30/3/2011	F.M.

	DISEGNATO	CONTROLLATO	APPROVATO
DATA	17/2/2011	18/2/2011	
FIRMA	Fratesi M.	Ronconi M.	

SCALA :
PESO : 49.780 kg
GREZZO DI :
SOSTITUISCE :
MATERIALE :
TRATTAMENTO TERMICO :
RIVESTIMENTO SUPERFICIALE :
CICLO DI VERNICIATURA :
DENOMINAZIONE :
GR. TESTA H111 6+2V 2H 2L C60 Φ10 1.7kW

HSD DIVISION

A1

QUOTE SENZA INDICAZIONE DI TOLLERANZA
- LAVORAZIONI MECCANICHE :
- SALDOCARPENTERIE :
- GETTI :

REVISIONE: 0 | P1 | P2 | P3 | P4

CODICE ARTICOLO: H6318H0018

RIPRODUZIONE E/O DIFFUSIONE VIETATA